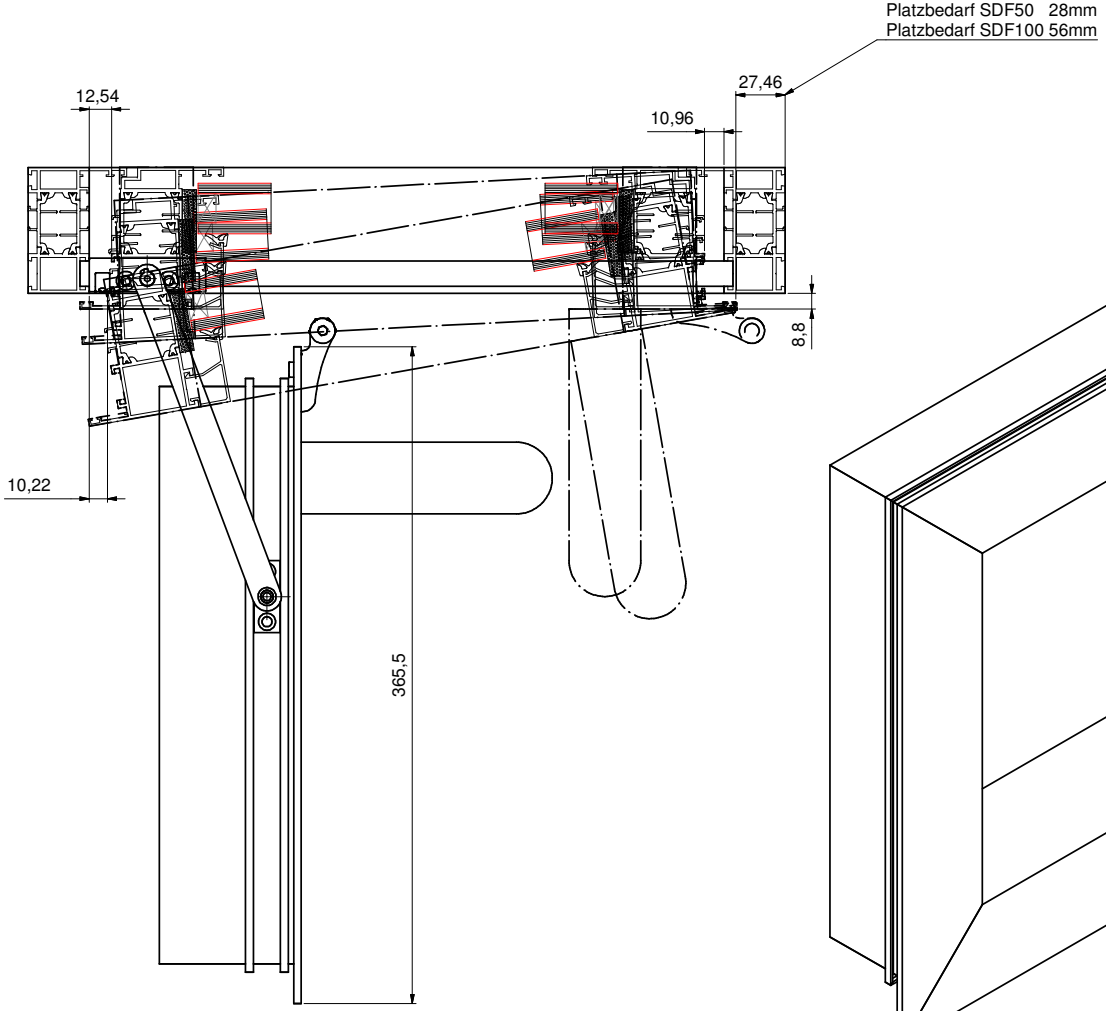

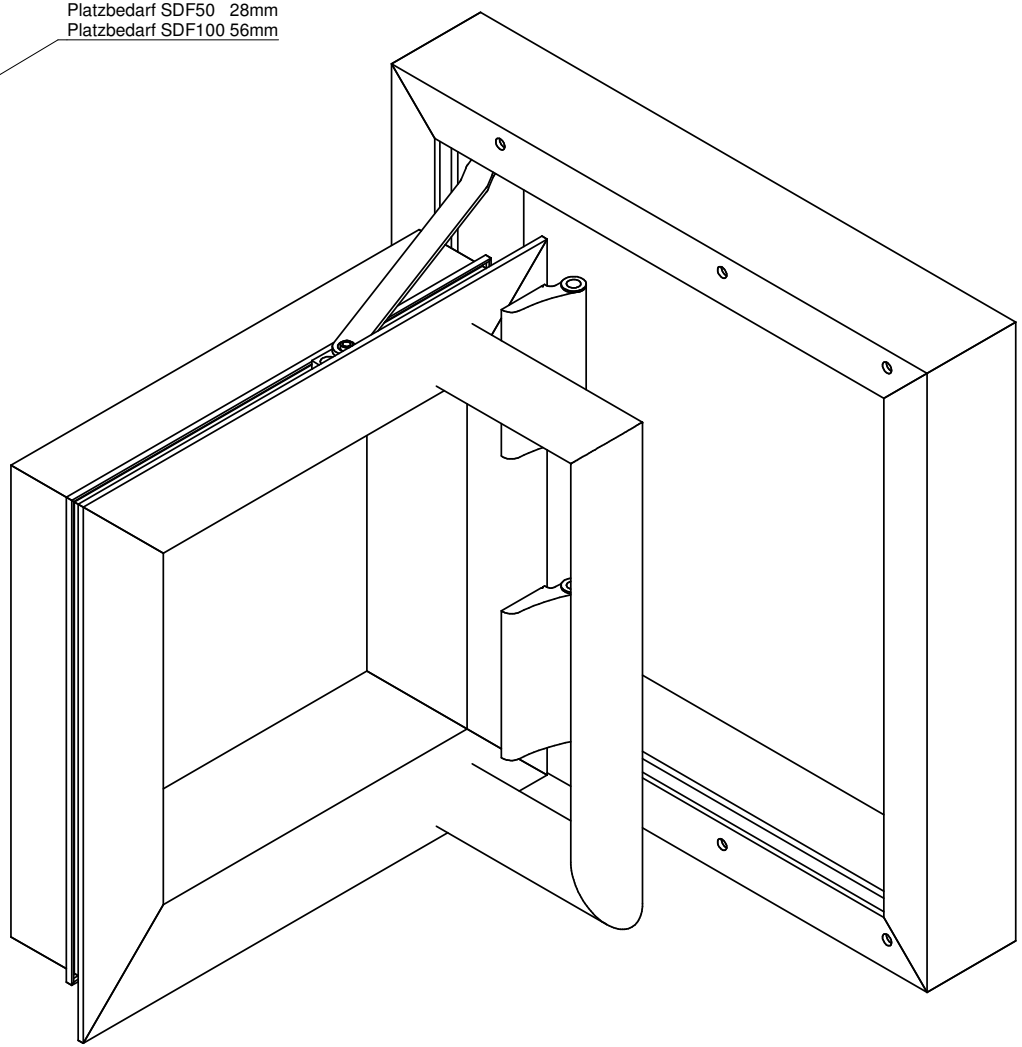

Zeichnungen mit dem Status Sonder- bzw. Objektkonstruktion sind vom Anwender auf Richtigkeit sowie Alle- und Ordnungsmaße zu überprüfen. Es empfiehlt sich, Prototypen oder Muster anfertigen zu lassen, die Fertigung eines Musterelementes unbedingt erforderlich. Die hierzu benötigten Mustermengen sind rechtzeitig zu bestellen. Alle angegebenen Maße sind theoretisch ermittelt und vom Verarbeiter verantwortlich zu überprüfen. Die Haftung esco ist auf Vorsatz und grobe Fahrlässigkeit beschränkt.

Diese Zeichnung entspricht dem Entwicklungsstand des Zeichnungsdatums. Trotz der letzten Änderungseinflagung: Aus der Benutzung der Zeichnung können keine Ansprüche, gleich welcher Art, einschließlich Schadensersatzansprüche, abgeleitet und gegen esco geltend gemacht werden. Die Zeichnung darf weder Dritten zugänglich gemacht noch außerhalb des Betriebs verwendet werden. Sämtliche sich aus der Zeichnung ergebenden Ansprüche stehen ausschließlich esco zu. Ohne vorherige Zustimmung von esco darf diese Zeichnung weder vervielfältigt noch Dritten zugänglich gemacht werden.

Halbzeug, Werkstoff	Oberflaechenbehandlung	Masstab	esco-Nr.	Tolerierung ISO 8015
		1:1		Laengen-toleranzen / Winkel-, Form-, Lage-Toleranzen

Aenderungstext:		Datum	Name
Erstausgabe	Angelegt	07.12.2009	Mangold
	Bearb.	07.12.2009	Mangold
	Freigeg.		

Anzahl	Datum	Name

esco METALLBAUSYSTEME GmbH

Benennung: **SD-Aufdrehkurve MB70**
FB366

Projekt-Nr.: **09011603 ALLGEMEIN**

Zeichnungs-Nr.: **009-003411 – 1** Bl.-Nr. Index **A**

Ersatz fuer:

Format **A2**